Megnevezés: Fedett homokozó 250 cm x 250 cm **Cikkszám:** 905-000 **Ajánlott korosztály:** 2-10

Eszköz mérete:
250 cm x 250 cm x35 cm (H x SZ x M)
Területigény: 5,5 m x 5,5 m = 30,25 m^2
Ennél az eszköznél 30,25 m^2 (füves) szabadterület megtartása szükséges.
Ezen területen belül nem lehet semmilyen tárgy vagy növényzet.

Eszközeink az MSZ EN szabvány követelményeknek megfelelnek és tanúsítvánnyal rendelkeznek.

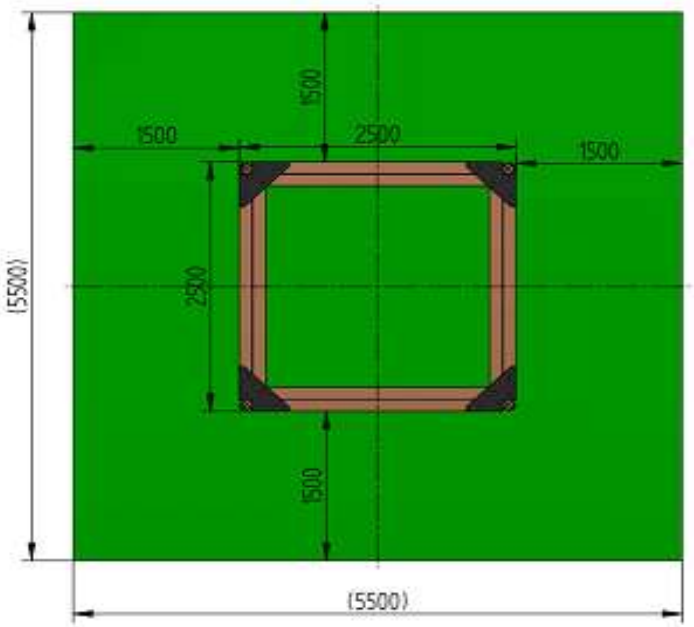

A **bruttó ár** a termék árát és a megnevezett tartozékokat tartalmazza. **Teljes körű szolgáltatást vállalunk** így a szállítás, a telepítés és az ütéscsillapítás költségeit árajánlatban legyen kedves kérni tőlünk!
További információért: Olvassa el rövid, lényegre törő Szolgáltatás ismertetőnket, melyet a weboldalunkon megtalál! Keressen minket bizalommal az alábbi elérhetőségeken! Számíthat jó hozzáállásunkra! ☺
„Mert a gyermeki mosoly szebbé teszi a világot!"